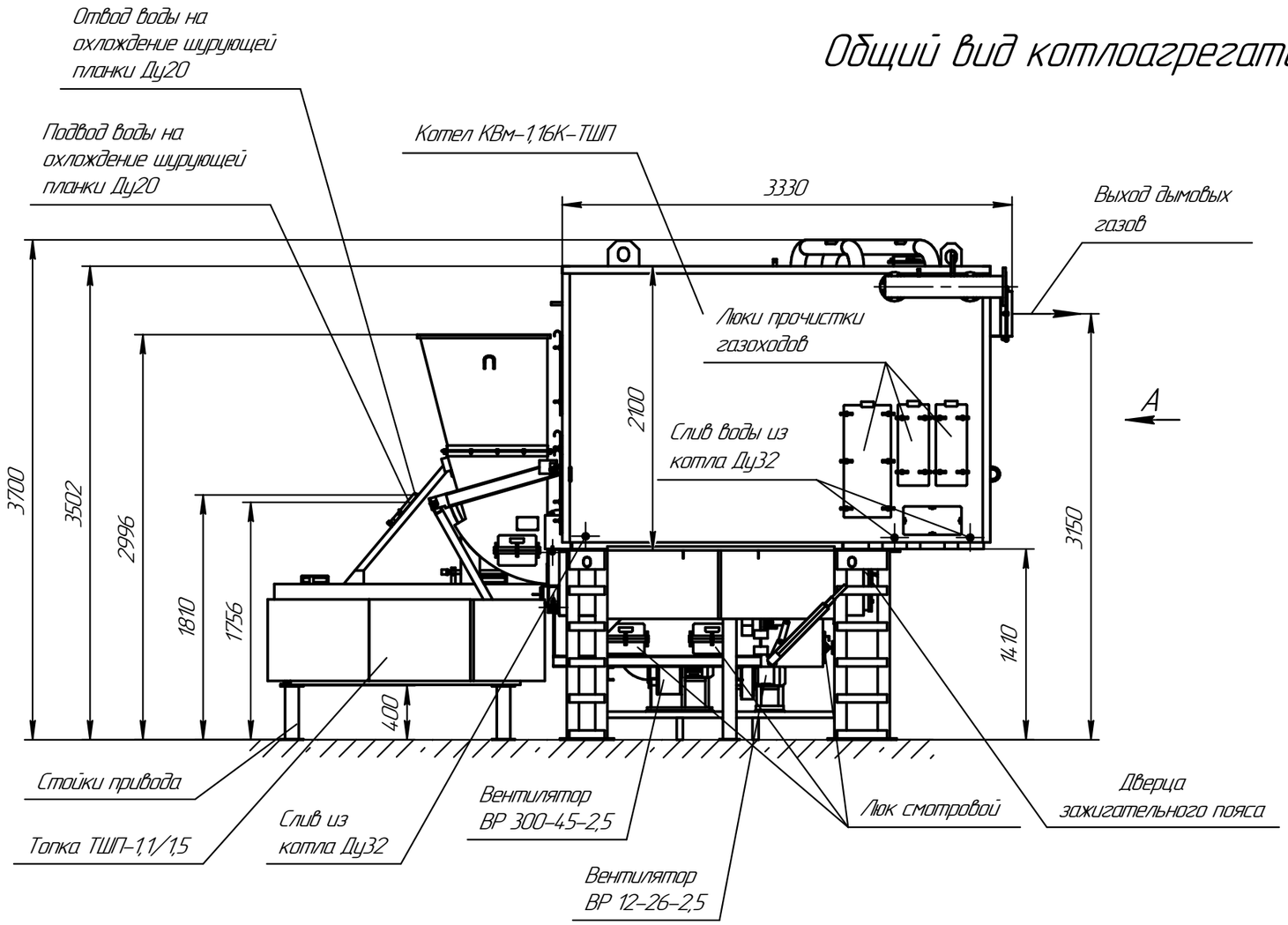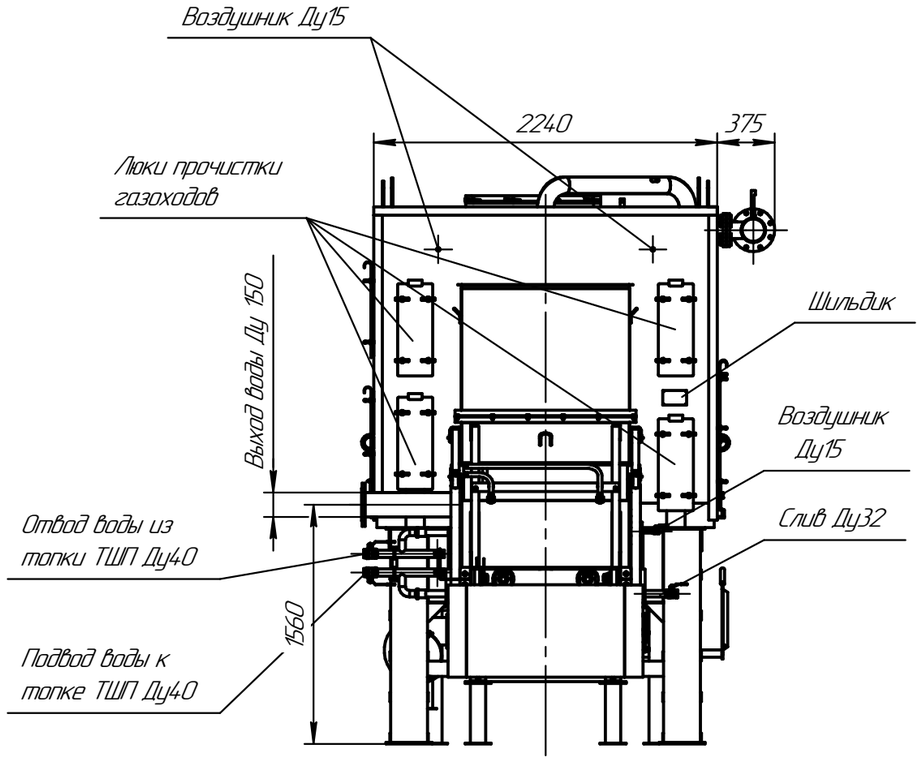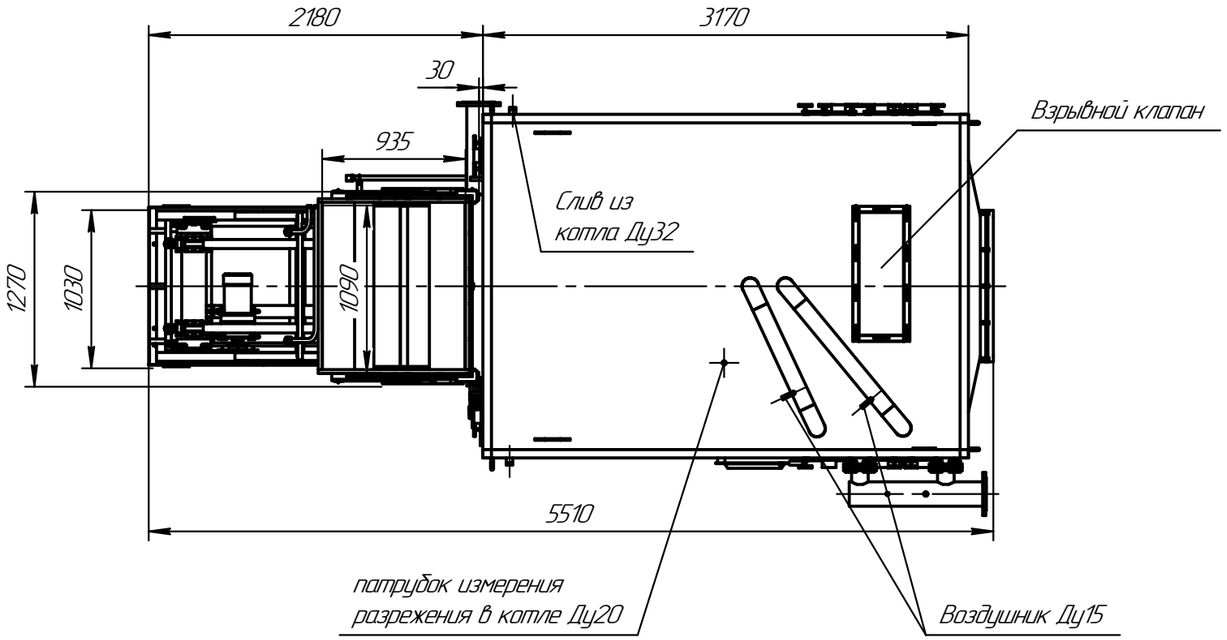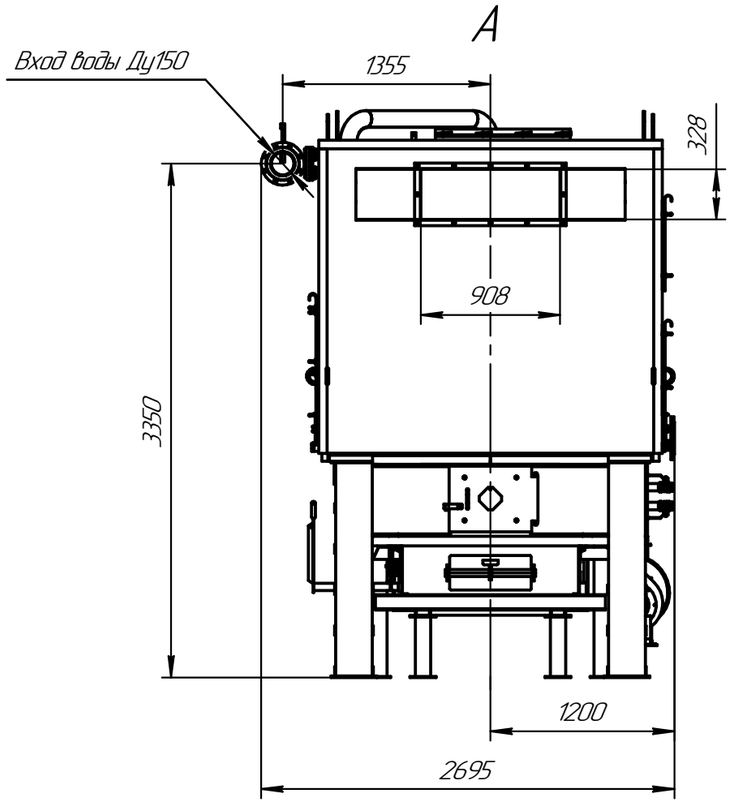Общий вид котлоагрегата.